CP/DAV400

Drilling gauge for DAV 400 series

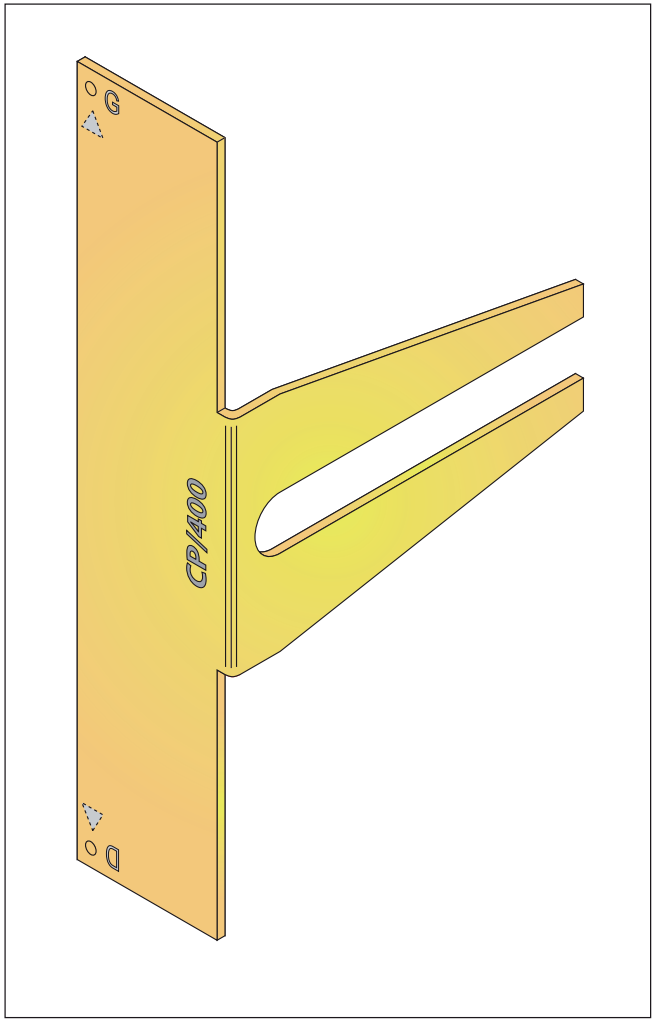

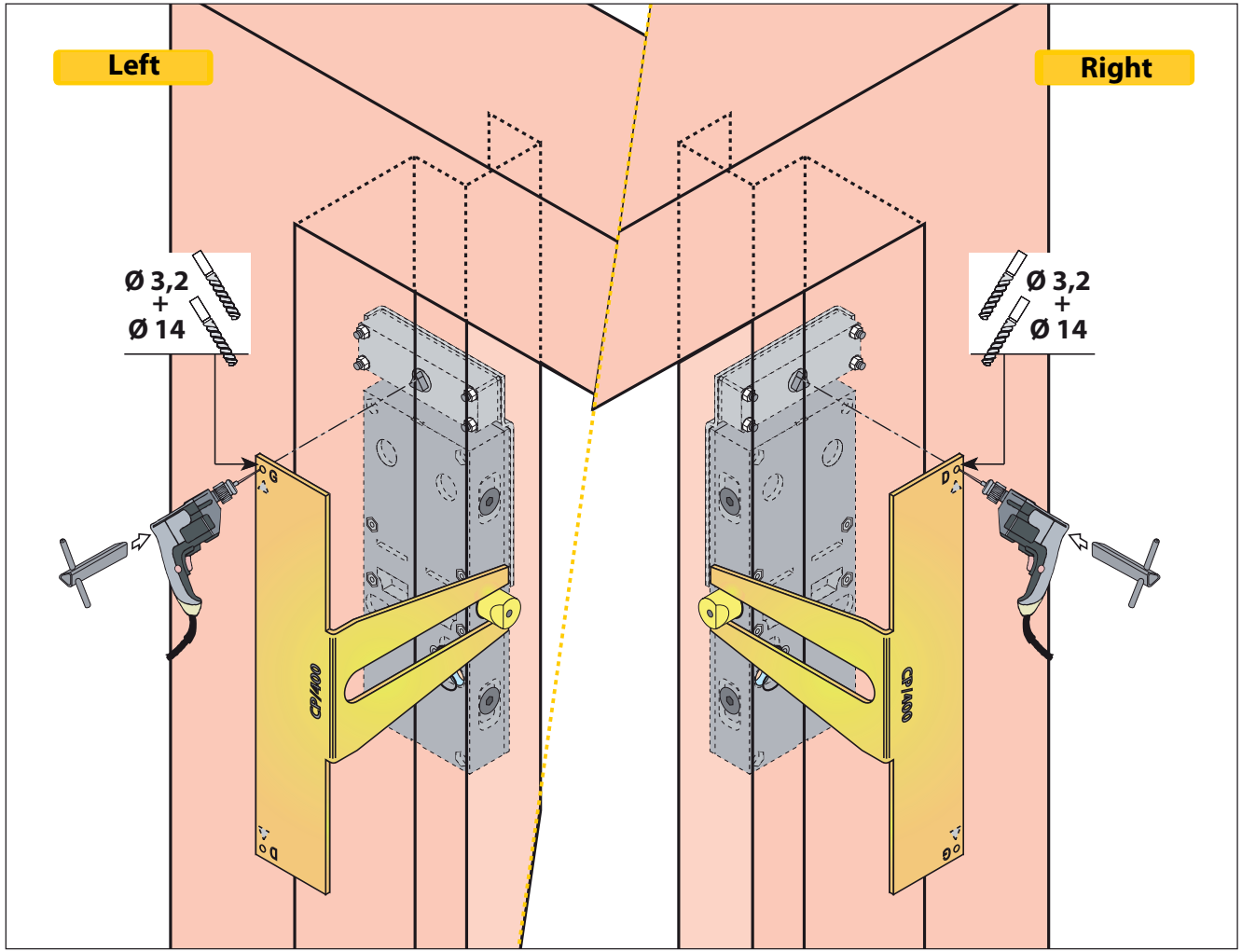

FP- B Document non contractuel, sous réserve de modification - Reproduction interdite.

38, Rue Charles de Gaulle F-94140 Paris/Alfortville - www.prudhommesa.com - Tél. : +33 o1 45 18 19 20 - Fax : +33 o1 45 18 19 21 prudhomme S.a